ENERGION M HYBRID ALL -1 ZONE

ATAG PROKIT *tout pour la mise en service*

ATAG Heating Belgium

info@atagheating.be

Installateur	
Nom de l'installateur	
Société	
Adresse	
Téléphone / e-mail	

Client	
Nom du client	
Adresse d'installation	
Téléphone / e-mail	
Référence du projet	

Installation	
Type d'installation	ENERGION M HYBRID ALL -1 ZONE
Type d'unité extérieure	ENERGION ODM 50
Numéro de série de l'unité extérieure	
Type d'unité intérieure	ENERGION IDU M HYBRID ALL
Numéro de série de l'unité intérieure	
Type de chaudière	ATAG i32ECZ
Date de mise en service	

Clause de non-responsabilité : Ce document est fourni exclusivement à titre de guide pour la mise en service. L'installateur reste entièrement responsable de la bonne exécution, du contrôle et de la conformité de l'installation finale. ATAG Heating Belgium décline toute responsabilité quant à l'installation finale ainsi qu'à tout écart par rapport aux prescriptions applicables, aux normes en vigueur ou aux instructions figurant dans la notice de l'appareil.

ENERGION M HYBRID ALL -1 ZONE

ATAG PROKIT tout pour la mise en service

ATAG Heating Belgium

info@atagheating.be

Liste du matériel ATAG

Quantité	Référence	Description	Remarques
1	3630259	ENERGION ODM 50	Unité extérieure
1	3301766	ENERGION IDU M HYBRID ALL+ NEOZ HMI	Unité intérieure
1	4258042	ATAG ONE ZONE NOIR	Thermostat d'ambiance connecté Wi-Fi
1	3024383	COLLECTEUR DE CONDENSAT	Bac à condensats pour unité extérieure
1	3060713	BALLON TAMPON CKZ 50 H	Ballon tampon
1	3078097	SOCLES ANTI VIBRATILES PAC	Supports de montage pour unité extérieure
1	0TY32E50B	CHAUDIÈRE I32ECZ	Chaudière
1	3078152	KIT TUYAUX FLEX. 3M 2X ø26-35-73MM 1	Connexion entre l'unité intérieure et l'unité extérieure
	-		
	-		
	-		
	-		
	-		

MATÉRIEL NON FOURNI PAR ATAG – À COMMANDER CHEZ LE GROSSISTE

Quantité	Référence	Description	Remarques
		EXVB3G4 (3G4mm^2)	Câble d'alimentation de l'unité extérieure
		Disjoncteur 2P 20A C	Disjoncteur de l'unité extérieure
		Fiche en caoutchouc 2P+T	alimentation de l'unité intérieure
		Prise de courant avec broche de terre	alimentation de l'unité intérieure
		LIHCH3X0,75 (3G0,75mm^2)	Câble bus entre unité intérieure et unité extérieure/Câble de raccordement des thermostats
		Tuyauterie préisolée (min. 1")	Conduites départ/retour entre l'unité extérieure et l'unité intérieure
		Circulateur	Circulateur externe après le ballon tampon
		Filtre magnétique pour débits élevés	Filtre à installer sur le retour vers l'unité extérieure
			-

ENERGION M HYBRID ALL -1 ZONE

ATAG PROKIT tout pour la mise en service

ATAG Heating Belgium

info@atagheating.be

SCHÉMA HYDRAULIQUE

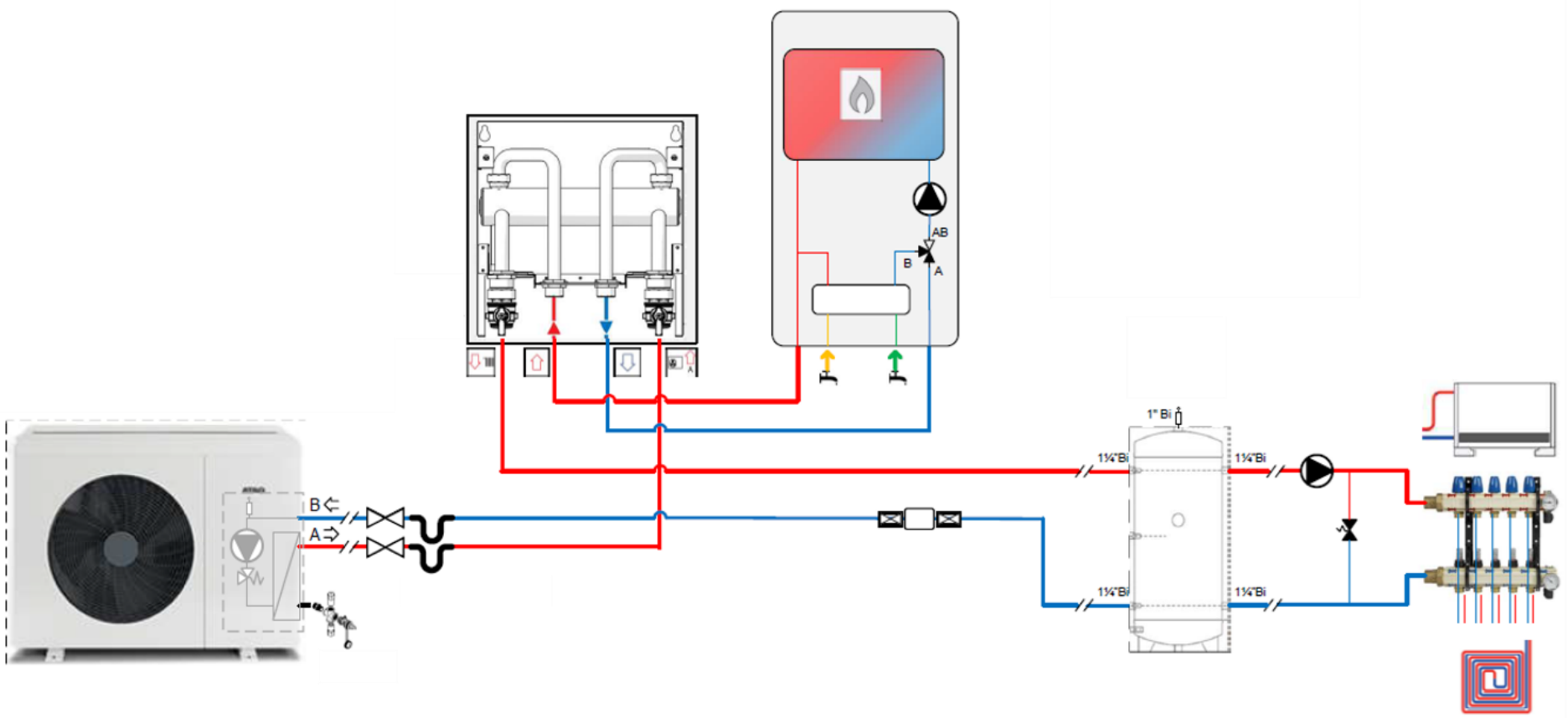

ENERGION M HYBRID ALL -1 ZONE

ATAG PROKIT tout pour la mise en service

ATAG Heating Belgium

info@atagheating.be

SCHÉMA ÉLECTRIQUE

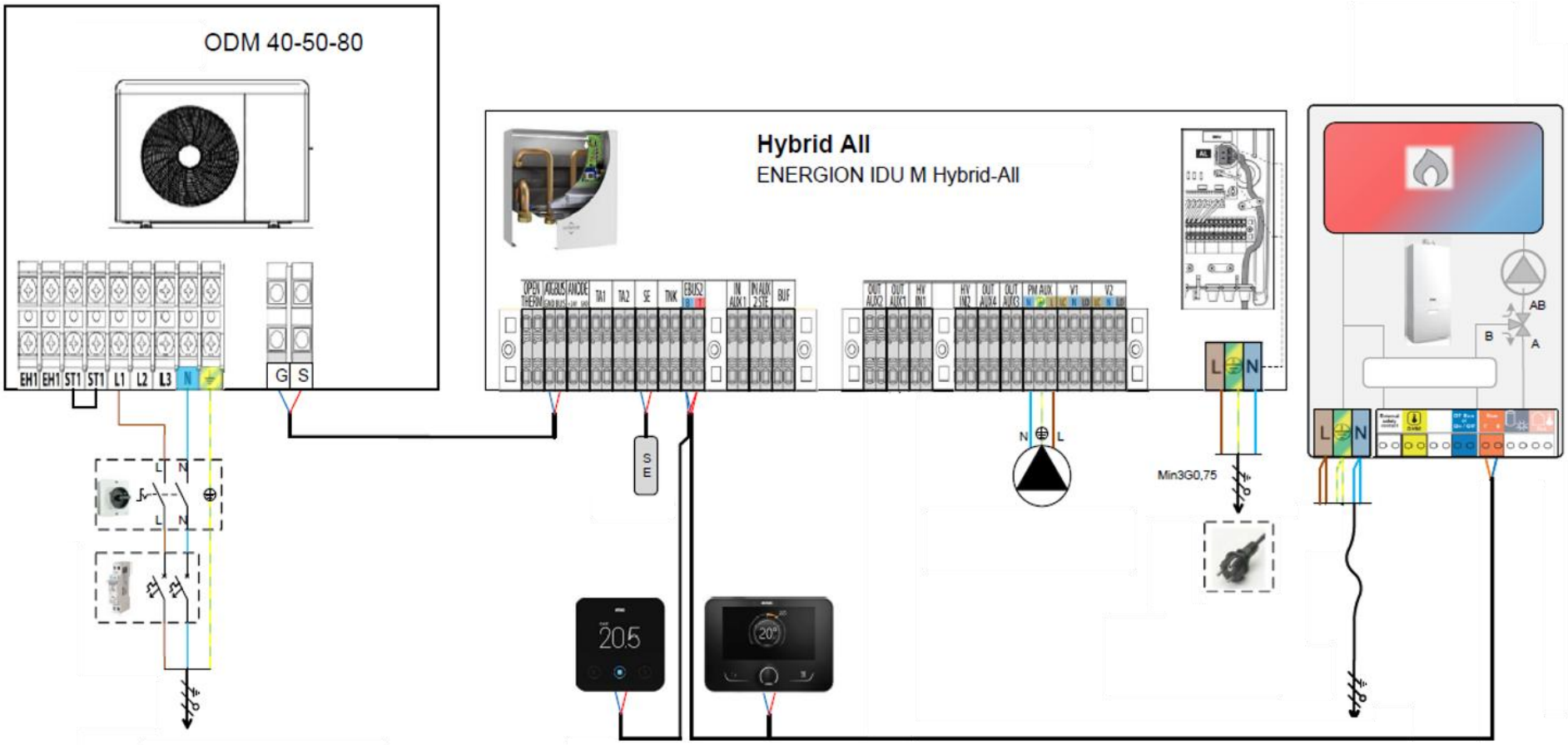

ENERGION M HYBRID ALL -1 ZONE

ATAG PROKIT tout pour la mise en service

ATAG Heating Belgium

info@atagheating.be

PROCÉDURE DE MISE EN SERVICE — MISE SOUS TENSION DE L'INSTALLATION

Respectez l'ordre ci-dessous pour mettre correctement en service l'unité extérieure, l'unité intérieure et la commande.

Étape	Action	Contrôle / Résultat
1	Contrôlez tous les câbles bus.	Tous les câbles bus sont correctement raccordés et la polarité est respectée.
2	Mettez d'abord l'unité extérieure sous tension.	Tension d'alimentation présente sur le bornier de l'unité extérieure.
3	Mettez ensuite l'unité intérieure sous tension.	L'unité intérieure démarre.
4	Vérifiez l'écran de commande NEOZ.	L'écran s'allume et commence à s'initialiser.
5	Configurez l'adresse bus correcte sur chaque thermostat.	Chaque thermostat possède une adresse de bus unique et correcte.
6	Suivez la procédure de mise en service.	L'installation est configurée conformément à la liste des paramètres.
7	Ouvrez, si nécessaire, le menu complet des paramètres.	Appuyez sur les touches Back et Menu, puis entrez le code 007.
8	Sélectionnez le menu complet.	Configurez les paramètres conformément à la liste des paramètres

APERÇU DES CHAPITRES DE PARAMÉTRAGE

Chapitre 1 — Paramètres généraux de l'installation				**Chapitre 7 — Paramètres des modules de zone optionnels**			
	Chapitre 4 Zone 1	**Chapitre 5 Zone 2**	**Chapitre 6 Zone 3**		**Chapitre 14 Zone 4**	**Chapitre 15 Zone 5**	**Chapitre 16 Zone 6**
Chapitre 13 — Paramètres techniques de la pompe à chaleur							

ENERGION M HYBRID ALL -1 ZONE

ATAG PROKIT tout pour la mise en service

ATAG Heating Belgium

info@atagheating.be

PARAMÈTRES — RÉGLAGES LORS DE LA MISE EN SERVICE

Menu	Sub-menu	Paramètre	Description	Valeur
1	0	0	Unité interne	2 Module hydraulique
1	0	1	Unité externe	1 Pompe à chaleur
1	0	2	Gestion du réservoir	1 System ballon séparé sonde NTC
1	0	4	Chaudière/PAC manuel-forcé	0 Auto
1	0	5	Logique energy manager	0 Logique économique
1	0	6	Sélection type thermorégulation	1 ON
1	**3**	**Activation source chauffage aux**		
1	3	0	Logique activation source aux CH	0 Intég CH + secours panne PAC
1	3	2	Modalité de fonctionnement CH	Vitesse d'activation de la chaudière
1	**5**	**Energy Manager partie 1**		
1	5	6	logique pilotage chaudière	1 température
1	**8**	**Rafraîchissement**		
1	8	0	Activation mode Rafraîchissement	0 Désactivé / 1 Executer
1	**13**	**Réglage coût des énergies**		
1	13	3	Coût gaz kWh	prix du gaz en centimes d'euro
1	13	4	Coût électricité kWh	prix de l'électricité en centimes d'euro
2	**2**	**Reg. general chaudiere**		
2	2	7	Chaudière Hybride	1 Activée
2	**3**	**Chauffage - Partie 1**		
2	3	1	Puissance maxi chauffage réglable (chaudière)	

ENERGION M HYBRID ALL -1 ZONE

ATAG PROKIT tout pour la mise en service

ATAG Heating Belgium

info@atagheating.be

PARAMÈTRES — RÉGLAGES LORS DE LA MISE EN SERVICE

Menu	Sub-menu	Paramètre	Description	Valeur
4	**2**		**Par. Zone Chauffage 1**	
4	2	0	Type circuit chauffage zone	0 Basse température / 1 Haute température
4	2	1	Sélection type thermorégulation	2 Sonde ambiante
4	2	5	Réglage T° max CH	
4	2	6	Réglage T° min CH	
4	2	7	Logique de thermorégulation	1 smart
4	**5**		**Rafraîchissement**	
4	5	0	Consigne T° rafraîchiss	Sélectionnez la température de refroidissement (20 °C).
4	5	1	Sélectionnez le type de refroidissement : plancher rafraîchissant ou ventilo-convecteurs.	
4	5	2	Sélection type thermorégulation	1 Température départ fixe
4	**7**		**Paramètres de régulation des zones**	
4	7	0	Type de chauffage	À paramétrer selon l'installation.
4	7	1	Influence de la temp. Ambiante	À paramétrer selon l'installation.
4	7	2	Niveau d'isolation du bâtiment	À paramétrer selon l'installation.
4	7	3	Taille du bâtiment	À paramétrer selon l'installation.
4	**8**		**Réglages avancés**	
4	8	3	Régulateur chauffage	2 Sonde d'ambiance
4	8	4	Régulateur refroidissement	2 Sonde d'ambiance